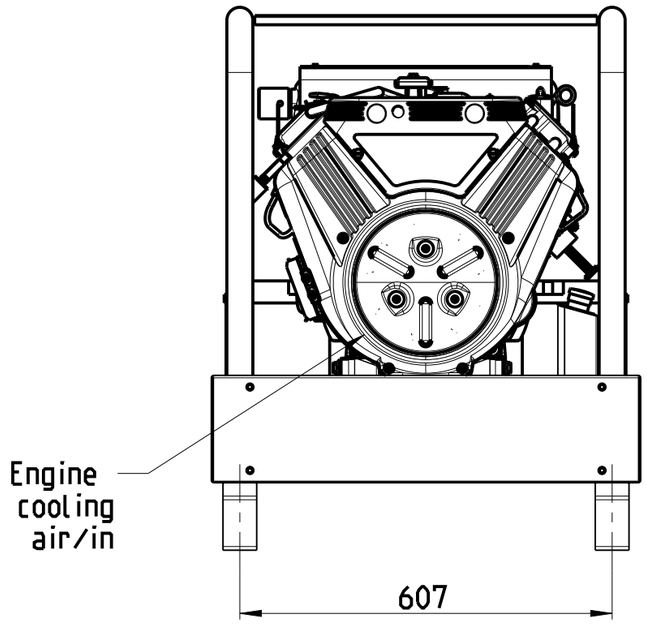

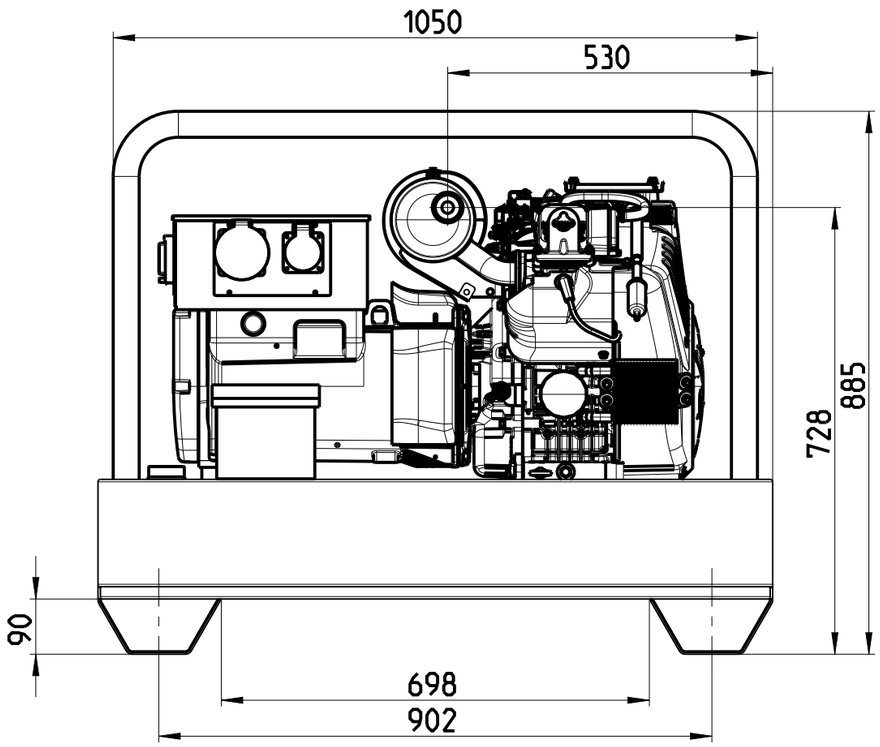

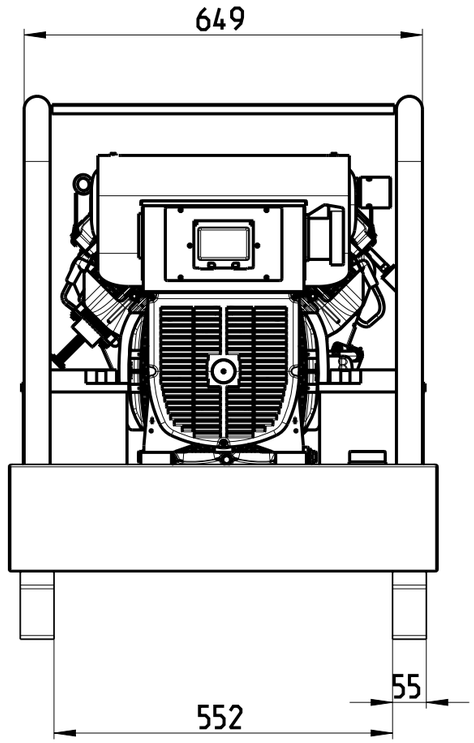

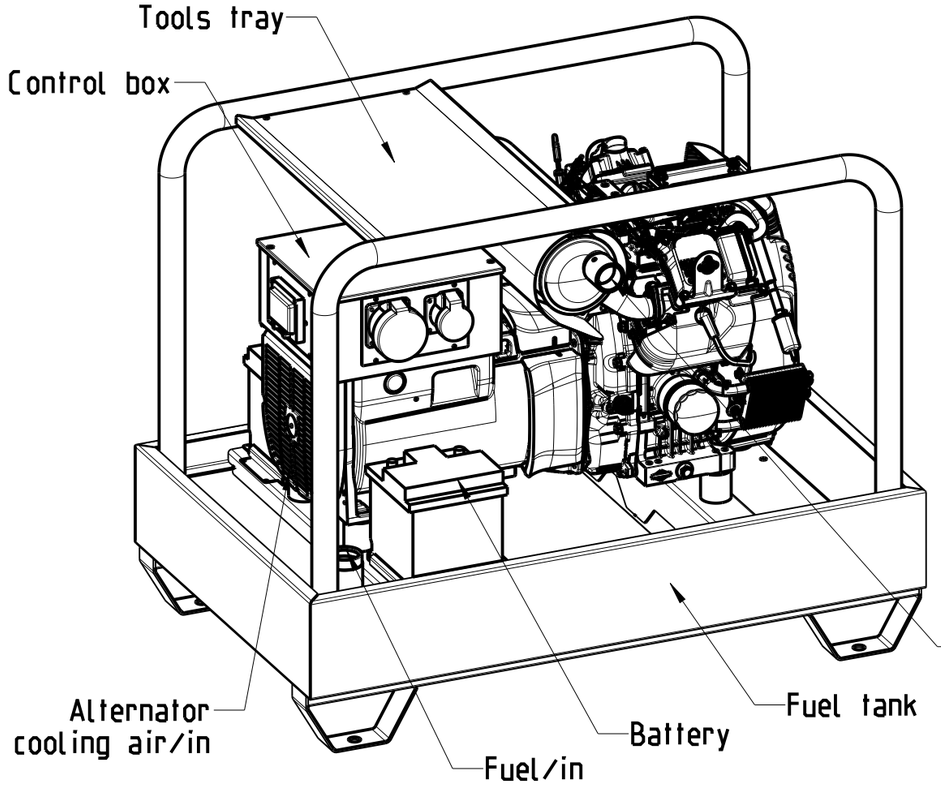

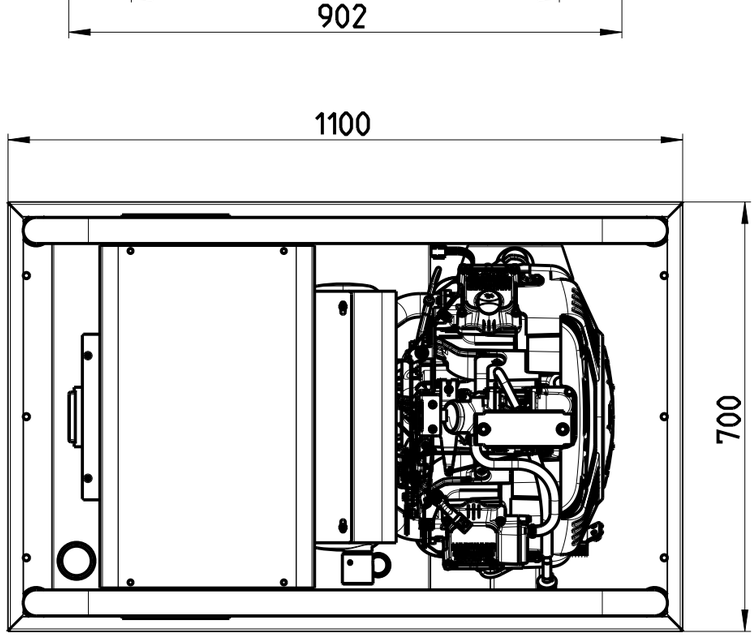

Alle Teile gratfrei.
Burr-free parts.

ENDRESS				zul Abw. nach EN ISO 13920-B		Oberfl. nach	Massstab 1:10 (Gewicht)
							(Werkstoff. Halbzeug)
					Datum	Name	(Benennung)
				Bearb..	14.10.13	ma	ESE 2006 DBS GT
				Gepr.			
				Norm			
							(Zeichnungsnummer) E508537 — Blatt 1 — 1 Bl.
01	Details added	25.4.17	ma				
Zusl.	Aenderung	Datum	Name	DIN A3			(Ers. f.:) (Ers. d.:)

Kostensenkung:
Falls Sie durch verwendung eines anderen Werkstoffes oder Veränderung von Maßen und Toleranzen unsere Technischen Forderungen trotzdem erfüllen, machen Sie uns bitte Ihren entsprechenden Vorschlag.

Für diese Zeichnung behalten wir uns alle Rechte vor. Ohne unsere vorherige Zustimmung darf diese Zeichnung weder vervielfältigt noch Dritten zugänglich gemacht werden, und sie darf durch den Empfänger oder Dritten auch nicht in anderer Weise mißbräuchlich verwertet werden. Zuwiderhandlungen verpflichten zu Schadensersatz und können strafrechtliche Folgen haben.