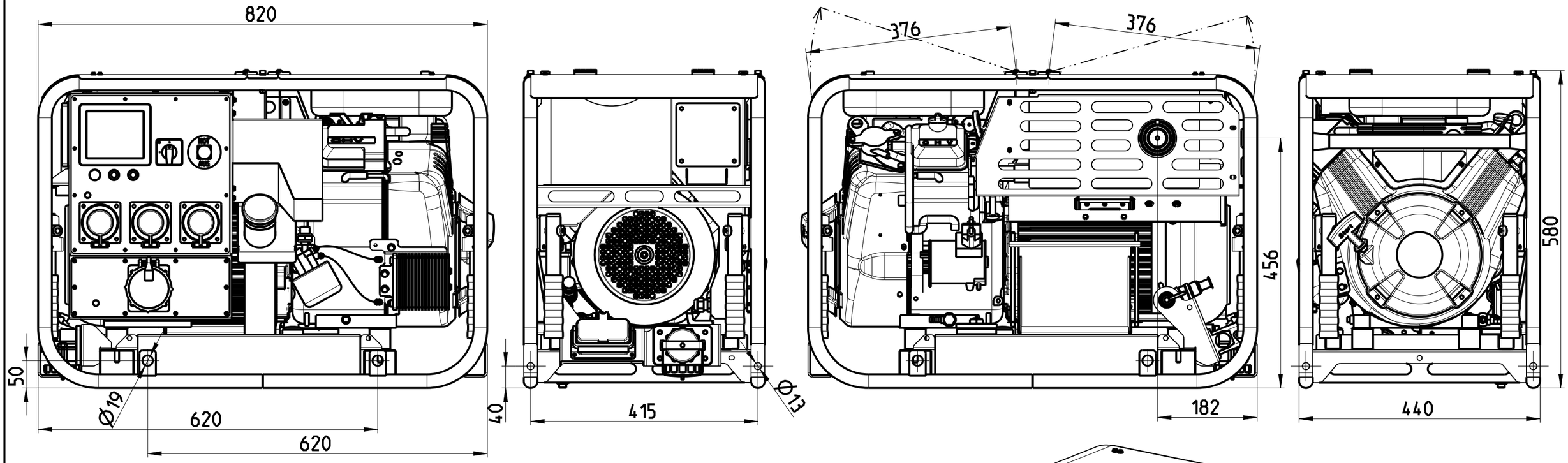

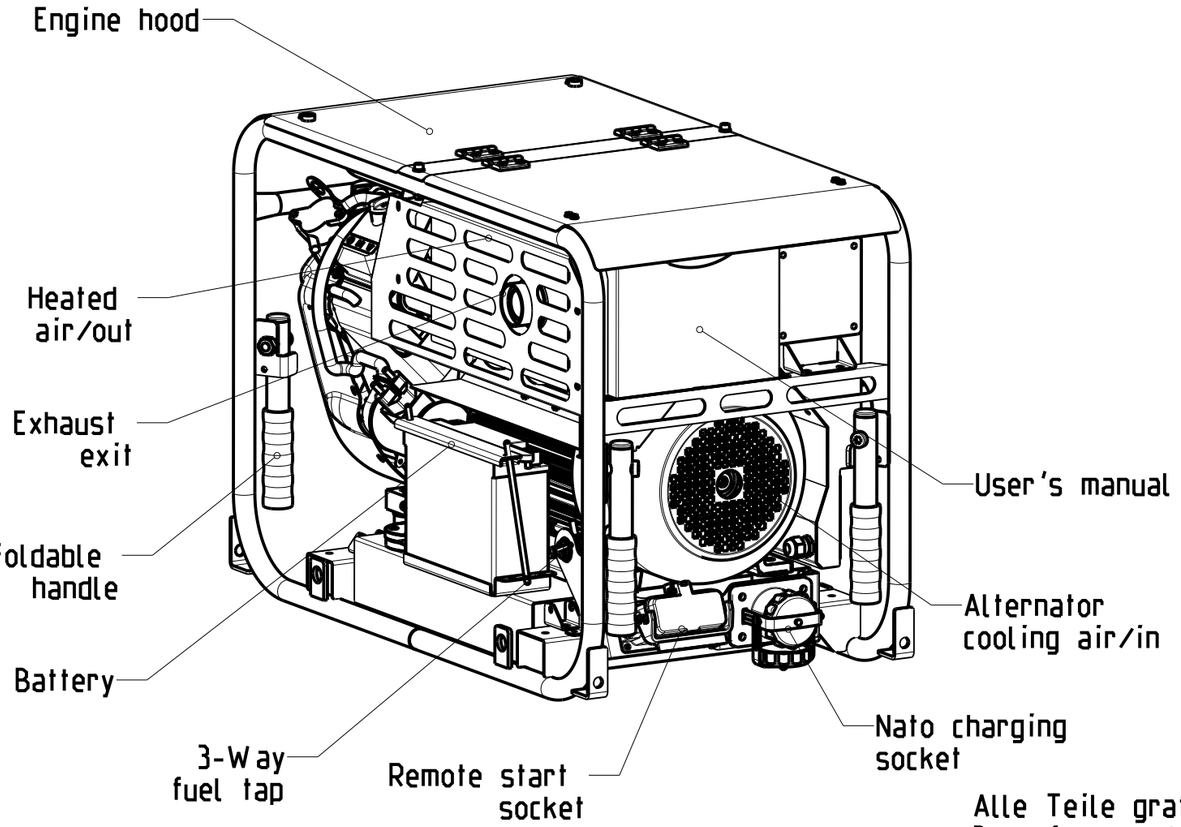

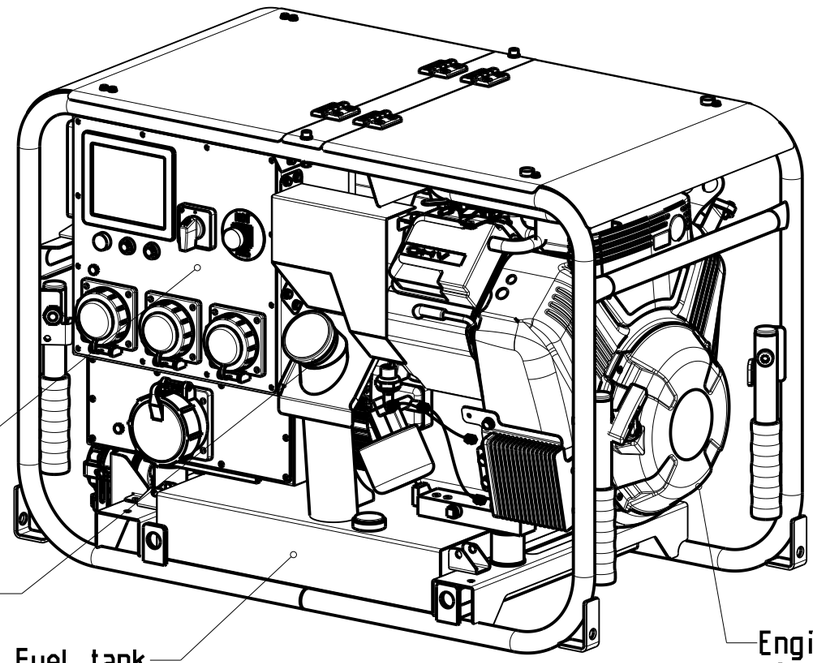

Alle Teile gratfrei.
Burr-free parts.

Kostensenkung:
Falls Sie durch verwendung eines anderen Werstoffes oder Veränderung von Maßen und Toleranzen unsere Technischen Forderungen trotzdem erfüllen, machen Sie uns bitte Ihren entsprechenden Vorschlag.

Für diese Zeichnung behalten wir uns alle Rechte vor. Ohne unsere vorherige Zustimmung darf diese Zeichnung weder vervielfältigt noch Dritten zugänglich gemacht werden, und sie darf durch den Empfänger oder Dritten auch nicht in anderer Weise mißbräuchlich verwertet werden. Zuwiderhandlungen verpflichten zu Schadensersatz und können strafrechtliche Folgen haben.

Zust.	Aenderung	Datum	Name

ENDRESS

zul Abw. nach EN ISO 13920-B	Oberfl. nach	Massstab 7:50 (Gewicht) kg
		(Werkstoff, Halbzeug) 1.0037
	Datum	Name
Bearb..	20.04.17	ma
Gepr.		
Norm		
Änderungsindex		

(Benennung)
ESE 904-1304 DBG
Overview

(Zeichnungsnummer)
E510335

Blatt1
1 Bl.

DIN A3

(Ers. f.:) (Ers. d.:)